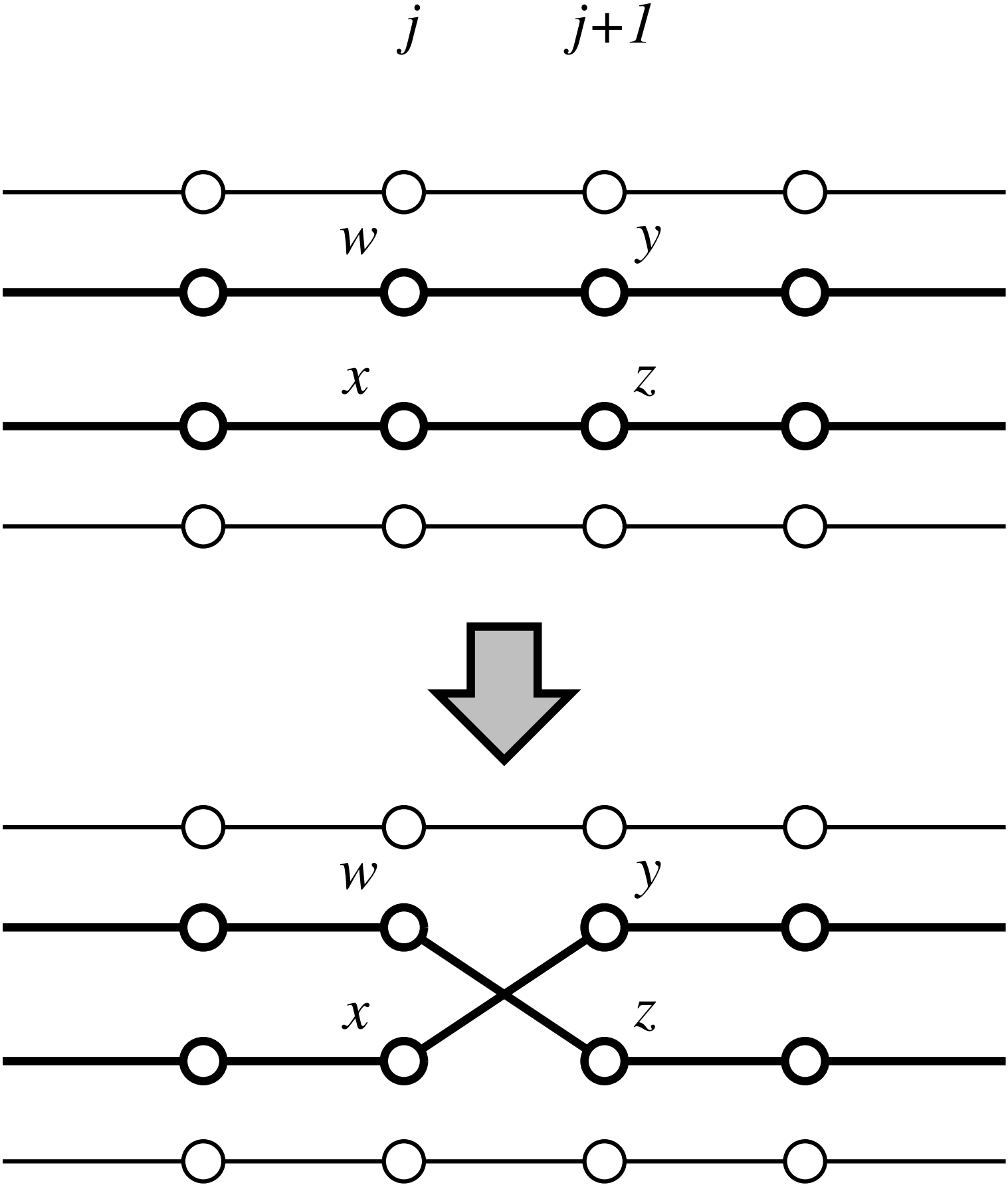
j
j+1
w
y
x
z
w
y
x
z