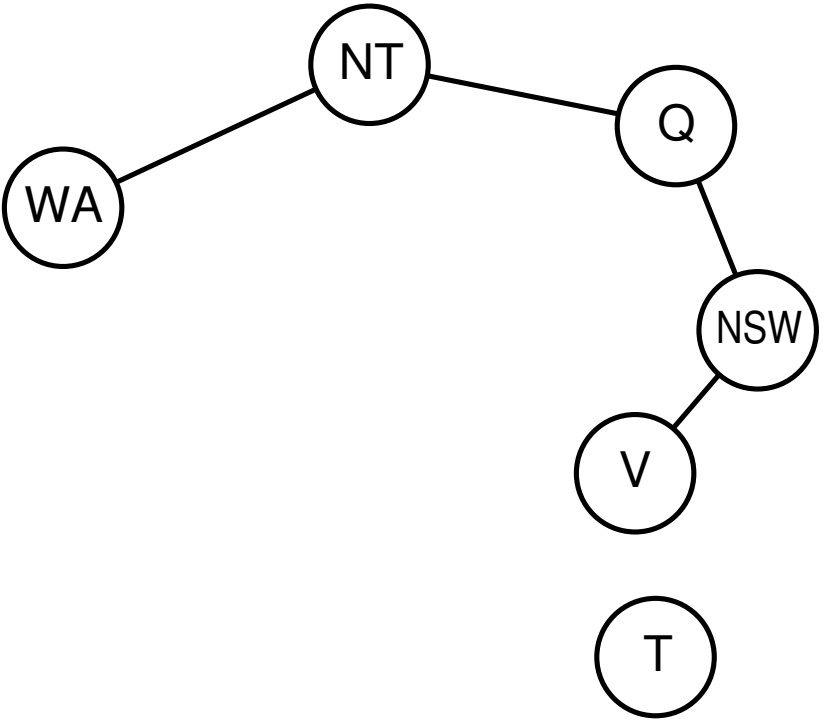
NT
Q
WA
NSW
V
T