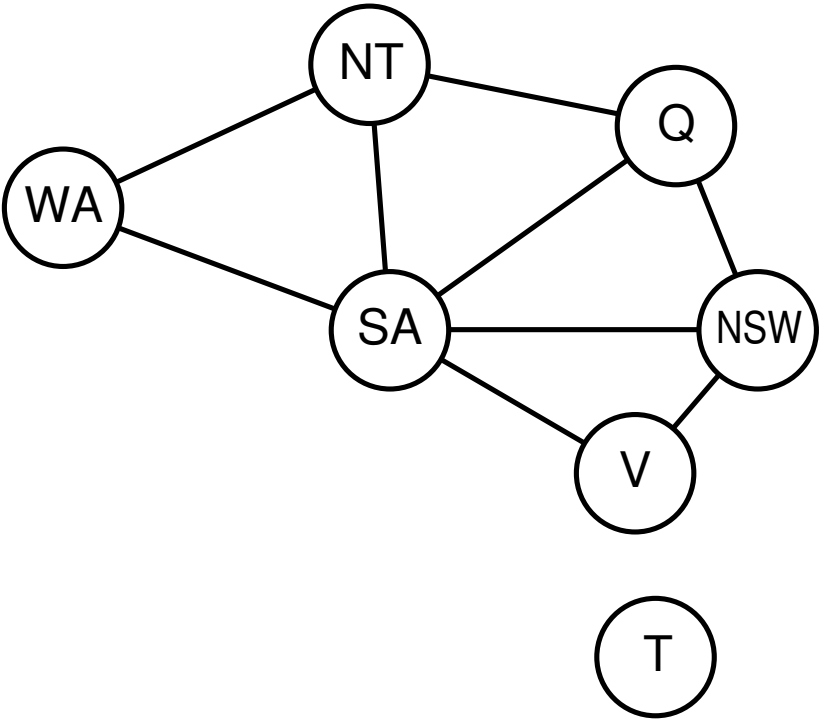
NT
Q
WA
SA
NSW
V
T