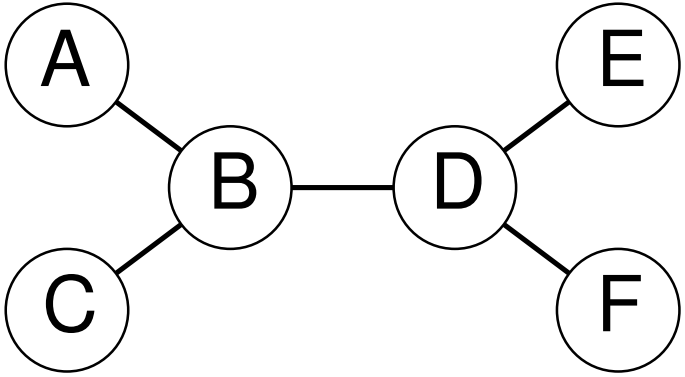
A
B
C
D
E
F

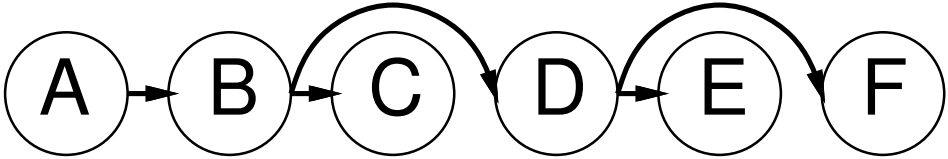
A
B
C
D
E
F