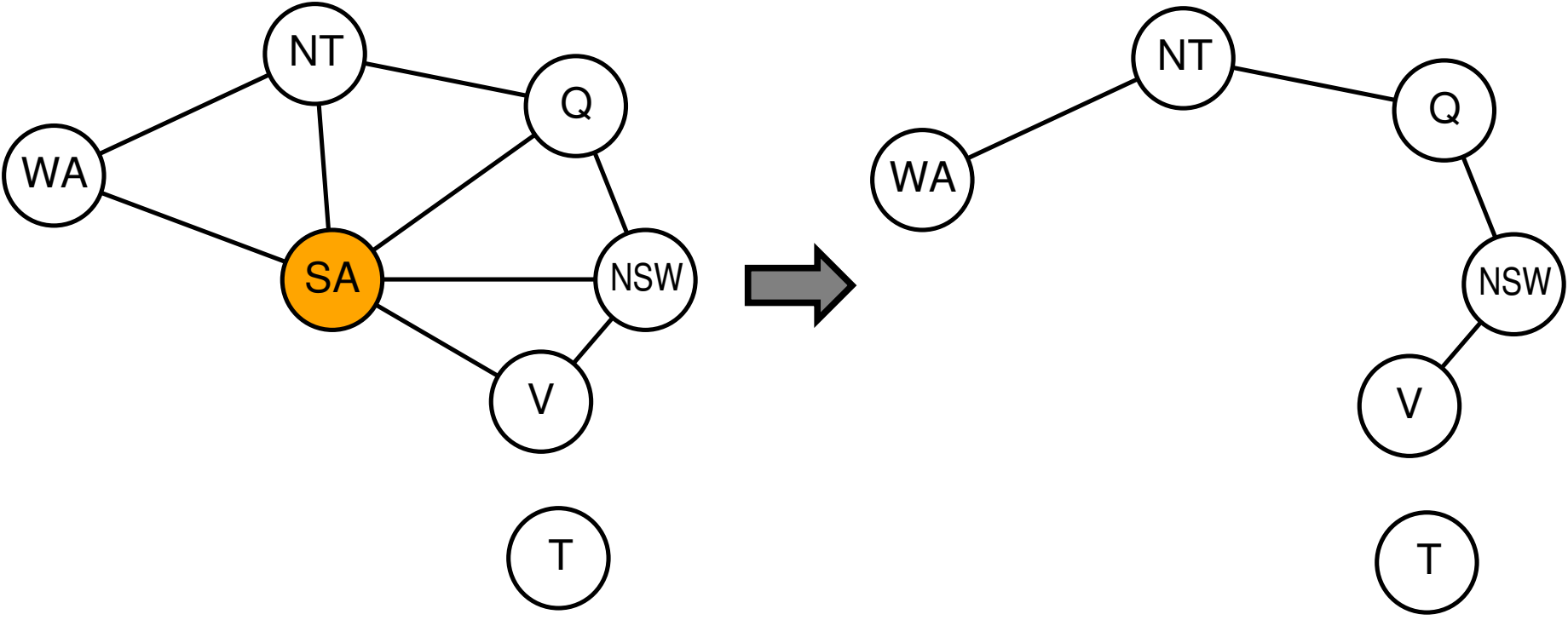
NT
Q
WA
SA
NSW
V
T
NT
Q
WA
NSW
V
T